液晶プロジェクター（低天井設置）

CP−X10000J_204L_SET_SL−802

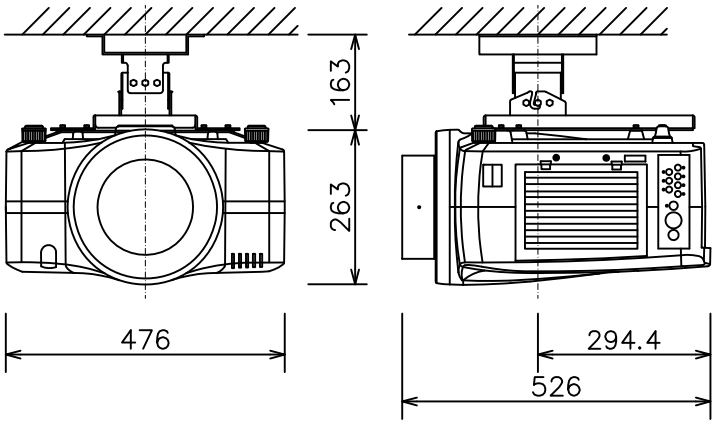

有効光束（明るさ）	7,500ルーメン
液晶パネル（画素数）	1.3型（1,024×768）×3
コンピュータ入力端子	Dサブ15ピンミニ×2、BNC×1
デジタル入力端子	HDMI×1、DVI−D×1
ビデオ入力端子	コンポジット×2、S映像、コンポーネント
出力端子	RGB出力、コントロール出力
ネットワーク機能	プロジェクター管理とコントロール
コントロール端子	RS−232C（D−Sub9 ピン端子）
有線LAN	RJ−45端子
レンズユニット	SL−802（短焦点）
投写レンズ	電動ズーム1.2倍、電動フォーカス
レンズシフト機能	垂直±85%、水平±60%
電　　源	AC100V（50/60Hz）
消 費 電 力	540 W
質　　量（本体）	13.1 kg

液晶プロジェクター（高天井設置）

CP−X10000J_304H_SET_SL−802

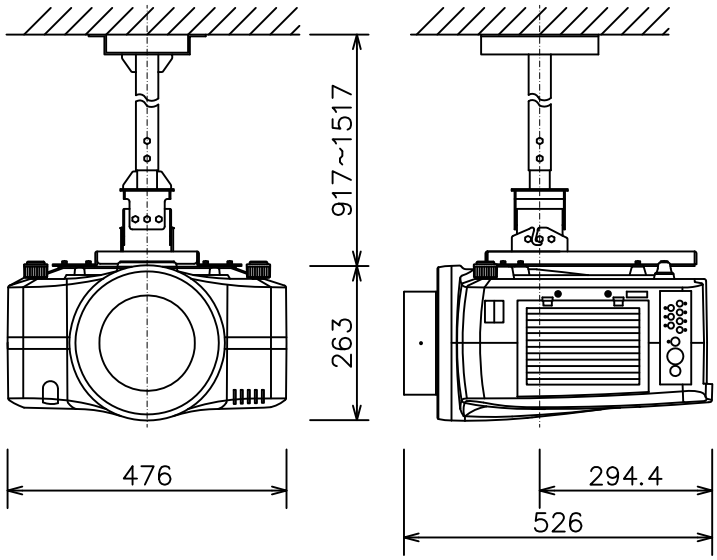

有効光束（明るさ）	7,500ルーメン
液晶パネル（画素数）	1.3型（1,024×768）×3
コンピュータ入力端子	Dサブ15ピンミニ×2、BNC×1
デジタル入力端子	HDMI×1、DVI−D×1
ビデオ入力端子	コンポジット×2、S映像、コンポーネント
出力端子	RGB出力、コントロール出力
ネットワーク機能	プロジェクター管理とコントロール
コントロール端子	RS−232C（D−Sub9 ピン端子）
有線LAN	RJ−45端子
レンズユニット	SL−802（短焦点）
投写レンズ	電動ズーム1.2倍、電動フォーカス
レンズシフト機能	垂直±85%、水平±60%
電　　源	AC100V（50/60Hz）
消 費 電 力	540 W
質　　量（本体）	13.1 kg